Mitigeur d'evier à équilibrage de pression EP



Réf. AT2871T3EP

Mitigeur haut monotrou monocommande avec cartouche EP

DESCRIPTION

Mitigeur d'evier à équilibrage de pression EP

Réf. AT2871T3EP

Mitigeur d'évier haut à équilibrage de pression EP sur gorge.
Mitigeur monotrou monocommande avec bec haut orientable H.320. Mitigeur livré avec 1 bec jetable déclipsable.
Sécurité antibrûlure totale : débit d'eau chaude restreint en cas de coupure d'eau froide (et inversement).
Température constante quelles que soient les variations de pression et de débit.
Cartouche céramique Ø 35 à équilibrage de pression avec butée de température maximale préréglée.
Corps et bec à intérieur lisse (limitent les niches bactériennes).
Possibilité de réaliser aisément un choc thermique sans démontage du levier ni coupure de l'alimentation en eau froide.
Débit limité à 9 l/min à 3 bar.
Corps et embase en laiton chromé.
Commande sans contact manuel par levier Hygiène L.185.
Flexibles PEX F3/8" avec filtres et clapets antiretour.
Fixation renforcée par 2 tiges Inox.
Mitigeur particulièrement adapté pour les établissements de santé, EHPAD, hôpitaux et cliniques.
Adapté aux personnes à mobilité réduite (PMR).

AVANTAGES

- Hygiène : intérieur lisse limitant les bactéries
- Fonction choc thermique sans démonter le levier
- Butée de température maximale préréglée
- Levier Hygiène : commande sans contact manuel

CARACTÉRISTIQUES TECHNIQUES

Mitigeur d'evier à équilibrage de pression EP - Réf. AT2871T3EP

Raccordement	F3/8"
Technologie	Mitigeur mécanique à bec déclipsable
Hauteur de goutte	320
Longueur de bec	180
Débit	9 l/min
Finition	Laiton chromé
Normes	ACS BELGAQUA

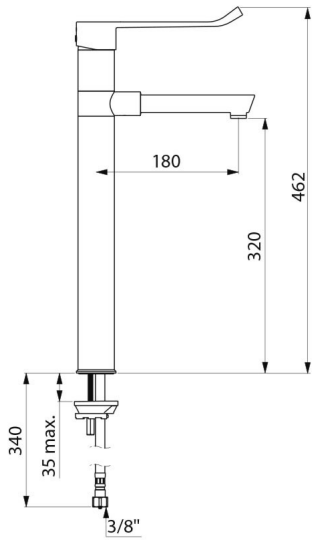

© AQUATOOLS