Mitigeur de lavabo à équilibrage de pression EP

Réf. AT2871T1EP

Mitigeur haut monotrou monocommande avec cartouche EP



DESCRIPTION

Mitigeur de lavabo à équilibrage de pression EP

Réf. AT2871T1EP

Mitigeur de lavabo haut à équilibrage de pression sur gorge.
Mitigeur monotrou monocommande avec bec haut orientable H.180 L.180.
Mitigeur mécanique livré avec 1 bec jetable déclipsable.
Sécurité antibrûlure totale : débit d'eau chaude restreint en cas de coupure d'eau froide (et inversement).
Température constante quelles que soient les variations de pression et de débit dans le réseau.
Cartouche céramique Ø 35 à équilibrage de pression avec butée de température maximale préréglée.
Corps et bec à intérieur lisse (limitent les niches bactériennes).
Possibilité de réaliser aisément un choc thermique sans démontage du levier ni coupure de l'alimentation en eau froide.
Débit régulé à 5 l/min.
Levier Hygiène L.185 pour commande sans contact manuel.
Corps et embase en laiton chromé.
Flexibles PEX F3/8" avec filtres et clapets antiretour.
Fixation renforcée par 2 tiges Inox.
Mitigeur mécanique particulièrement adapté pour les établissements de santé, EHPAD, hôpitaux et cliniques.
Mitigeur monocommande adapté aux personnes à mobilité réduite (PMR).

AVANTAGES

- Hygiène : intérieur lisse limitant les bactéries
- Débit restreint de l'EC en cas de coupure d'EF
- Fonction choc thermique sans démonter le levier
- Levier Hygiène : commande sans contact manuel

CARACTÉRISTIQUES TECHNIQUES

Mitigeur de lavabo à équilibrage de pression EP - Réf. AT2871T1EP

Raccordement	F3/8"
Technologie	Mitigeur mécanique à bec déclipsable
Hauteur de goutte	180 mm
Longueur de bec	180 mm
Débit	5 l/min
Butée de temperature	OUI
Finition	Laiton chromé
Normes	ACS BELGAQUA

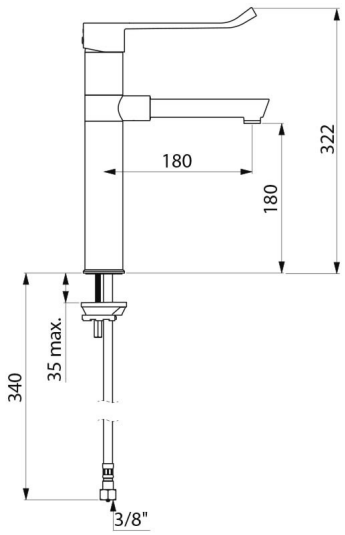

© AQUATOOLS