Lavabo suspendu FRAJU

Réf. 120430

Inox 304 poli satiné

DESCRIPTION

Lavabo suspendu FRAJU - **Réf. 120430**

Lavabo à accrocher au mur, 530 x 470 mm.
Inox 304 bactériostatique.
Finition poli satiné.
Épaisseur Inox : 1,2 mm pour la cuve et 1,5 mm pour le contour.
Finition anticoupures.
Sans trou de robinetterie.
Livré avec bonde 1"1/4.
Sans trop-plein.
Livré avec fixations.
Marquage CE. Conforme à la norme EN 14688.
Poids : 4,65 kg.
Garantie 30 ans.
[Ancienne référence : 0211430015]

AVANTAGES

- Inox 304 bactériostatique et surface lisse
- Finition anticoupures

CARACTÉRISTIQUES TECHNIQUES

Lavabo suspendu FRAJU - **Réf. 120430**
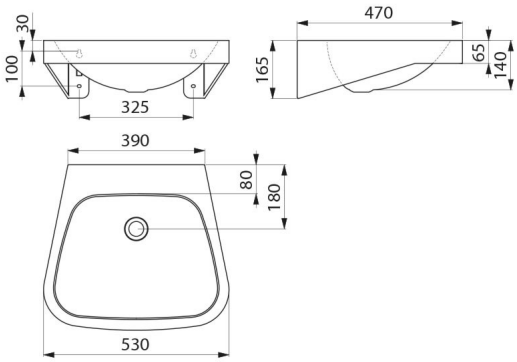
Hauteur	165 mm
Longueur	530 mm
Largeur	470 mm
Epaisseur	1,2 mm (cuve) et 1,5 mm (contour)
Finition	Inox 304 poli satiné
Normes	CE
Garantie	30 ANS GARANTIE